





ALLFUEL

EINSCHUBEINHEITEN DER 2 GENERATION

CIRCOR | ALLWEILER®

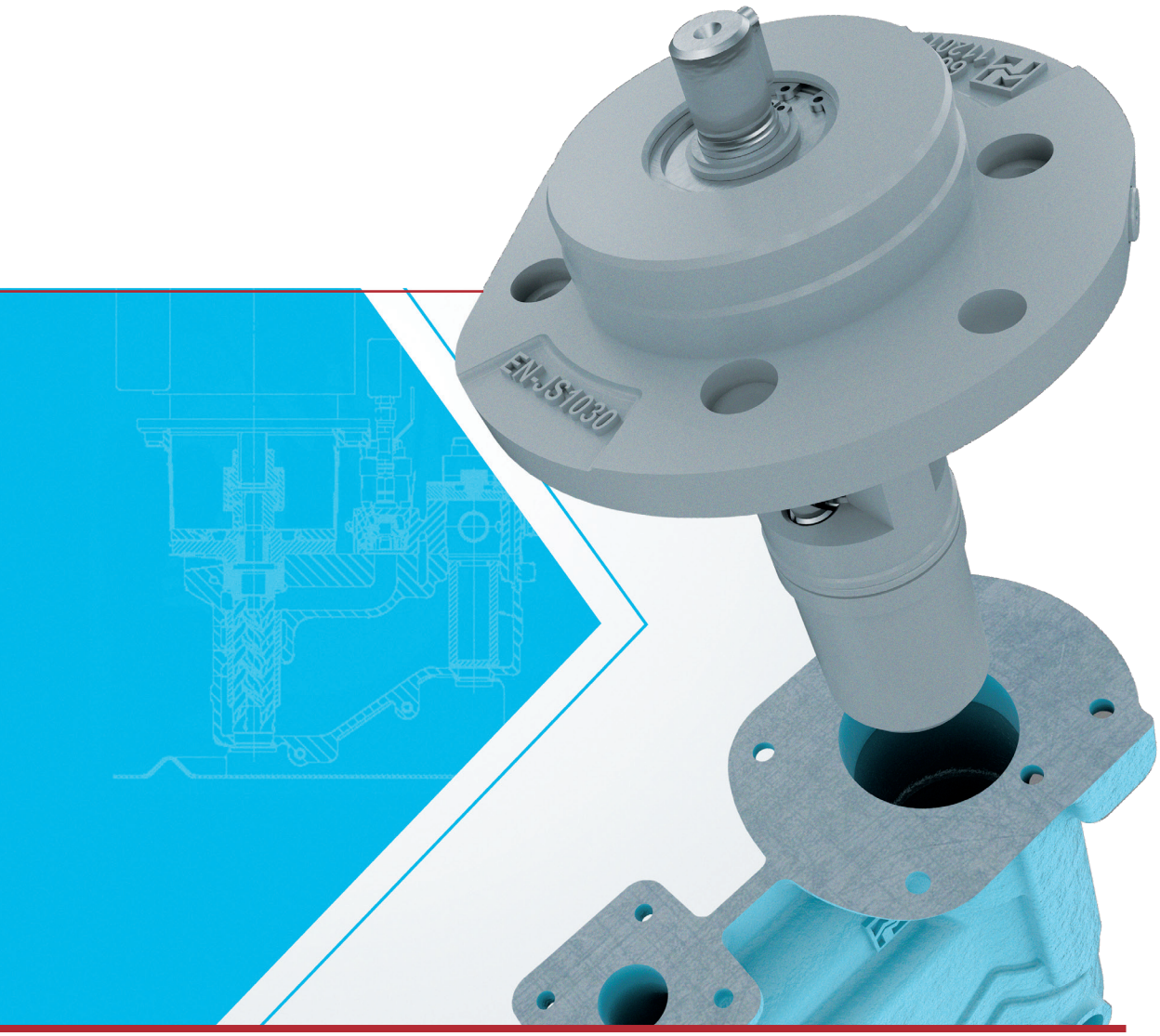

EINE INNOVATION, DIE NEUE MASSSTÄBE SETZT.

Zunehmende Regulierungen und steigende Nachfragen wirken sich auch auf Ihre Pumpensysteme aus. ALLFUEL Einschubeinheiten der 2. Generation bieten eine hohe Leistungseffizienz und können in einem Bruchteil der sonst üblichen Zeit entfernt oder eingebaut werden. Nie war es einfacher, die Höchstleistung Ihres Systems dauerhaft zu erhalten..

WENIGER SCHMIERUNG BEDEUTET NICHT AUTOMATISCH MEHR AUSFALL

Ein niedriger Schwefelgehalt bei Marinediesel (MGO) zwingt die Pumpen, mit einer geringeren Schmierfähigkeit zu arbeiten. Eine geringere Schmierfähigkeit kann zu einer intensiveren Reibung und damit auch zu Verschleiß führen, was wiederum Pumpenausfälle mit sich bringt.

Daher benötigen Sie mehr denn je eine schnellere Möglichkeit, Ihre Pumpen aufzurüsten, zu warten oder auszutauschen..

KONZIPIERT, UM SCHNELL GEWARTET, REPARIERT ODER AUSGETAUSCHT ZU WERDEN. KONSTRUIERT, UM ZU GEWÄHRLEISTEN, DASS DIES NUR SELTEN DER FALL SEIN MUSS.



DIE EINTEILIGE EINSCHUBEINHEIT WURDE MIT DEM ZIEL ENTWICKELT, IN EINEM DRITTEL DER ZEIT EINGEBAUT ODER ENTFERNT WERDEN ZU KÖNNEN.

Ein Stillstand Ihrer Pumpen bedeutet einen Rückgang Ihrer Gewinne. Mit ihrem innovativen Design sind die ALLFUEL Einschubeinheiten der 2. Generation darauf ausgelegt, Ausfallzeiten auf ein Minimum zu reduzieren.

KONSTRUIERT, UM ERWARTUNGEN ZU ÜBERTREFFEN.

Zusätzlich zu ihrem einfachen Einbau haben wir unsere Einschubeinheit so konzipiert, dass sie bessere Leistungswerte, eine höhere Wirtschaftlichkeit und eine verbesserte Kompatibilität erreichen kann.

- Innovative und kompakte Einschubeinheit aus einem Stück.
- Außerhalb des Fördermedium-Bereiches liegendes Kugellager.
- Spindeln, die durch eine umgekehrte Kammlagerung gestützt werden.
- Eine Kugellager-Ausführung und eine Gleitringdichtung für alle Pumpengrößen.
- Geschlossenes Gehäuse am Fuß.

DAS INNENLEBEN ZÄHLT.

ALLFUEL Einschubeinheiten der 2. Generation verbinden Kompatibilität und Langlebigkeit mit einer Leichtigkeit des Einbaues, die zu einer deutlichen Reduzierung der Ausfallzeiten führt und damit neue Maßstäbe setzt.

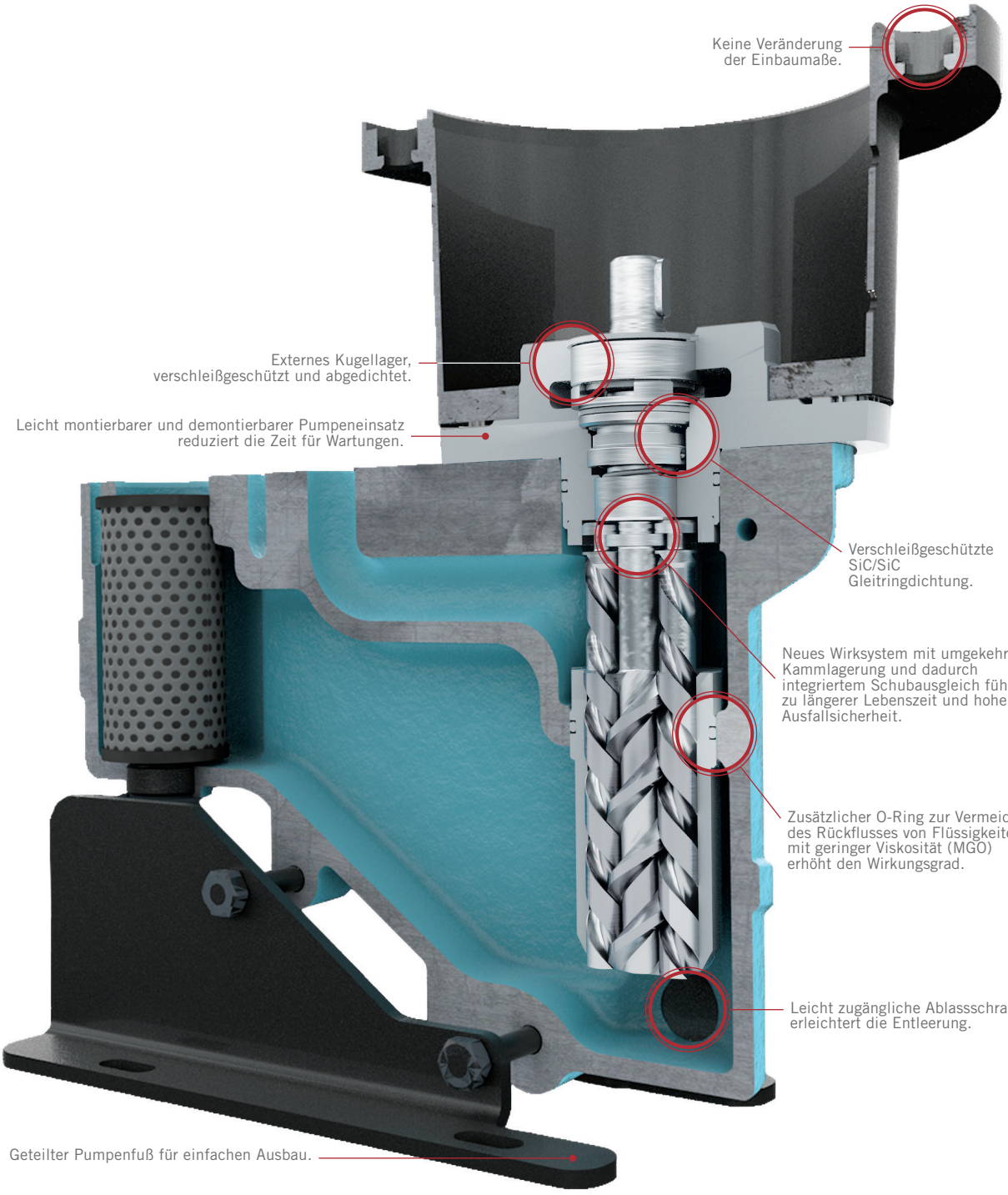

MERKMALE DER EINSCHUBEINHEIT DER ZWEITEN GENERATION



Die ALLFUEL Einschubeinheit der 2. Generation ist so konzipiert, dass sie bessere Leistungswerte, eine höhere Leistungsfähigkeit und eine verbesserte Kompatibilität erreichen kann:

- Durch das neue Design der Einschubeinheit kann der Einschub in einem Stück entfernt werden, was eine einfachere und schnellere Wartung und Instandhaltung ermöglicht.
- Für jede Größe wird die gleiche Art von Lager und Gleitringdichtung verwendet, was eine einfache Handhabung und weniger Ersatzteile bedeutet.
- ALLFUEL Einschubeinheiten der 2. Generation passen in alle vorhandenen SPF oder Gehäuse der 1. ALLFUEL Generation.
- Spindeln, die durch ein innovatives hängendes Tragrollen-Design der nächsten Generation gestützt werden, benötigen keinen speziell gehärteten Verschlussstopfen innerhalb des Gehäuses.
- Das neue Pumpengehäuse ist am Boden geschlossen und besitzt an jeder Seite zwei Bohrungen für eine bessere Zugänglichkeit.
- Der neu gestaltete Pumpenfuß erlaubt den erleichterten Ausbau vor Ort.
- Geringere Abnutzung und besserer Schutz durch außen gelegene Wälzlager mit Dichtscheiben.

SIE SIND SICH NICHT SICHER, WELCHE GENERATION BEI IHNEN INSTALLIERT IST?

Wenn Ihre Pumpe oder die zugehörige Dokumentation den Materialcode W196 oder W197 hat und Sie die Pumpe für Flüssigkeiten mit niedrigem Schwefelgehalt verwenden, empfehlen wir Ihnen, die Pumpe mit einer neuen Einschubeinheit aufzurüsten, die dafür ausgelegt ist, die Herausforderungen zu meistern, die Flüssigkeiten mit niedrigem Schwefelgehalt mit sich bringen.

Durch die Aufrüstung auf einen einfach zu installierende ALLFUEL Einschubeinheit der 2. Generation sparen Sie Zeit und Geld. Wenn der Code Ihrer Pumpe W198 oder W199 lautet, haben sie den richtigen Pumpentyp für Flüssigkeiten mit niedrigem Schwefelgehalt..

PERFORMANCE DATA

Kapazität	Q	up to	112	l/min
Pumpeneintrittsdruck	p_s	up to	*)7 /**)25	bar
Pumpenaustrittsdruck	p_d	up to	40	bar
Differentialdruck	p_{diff}	up to	40	bar
Viskosität	v	up to	750/3000	mm²/s
Flüssigkeitstemperatur	t	up to	150	°C
Geschwindigkeit	n	up to	3600	1/min

*) AFM-T / F vis:750 mm²/s **)AFM vis:3000 mm²/s

ZUGESCHNITTEN AUF IHRE BEDÜRFNISSE UND IHRE GEHÄUSE.

Die ALLFUEL Einschubeinheit der 2. Generation funktioniert mit jeder vorhandenen SPF oder einem Gehäuse der 1. ALLFUEL Generation. Alle neuen ALLFUEL Pumpen sind damit ausgestattet.

Die ALLFUEL Einschubeinheit der 2. Generation funktioniert bei diesen Systemen:

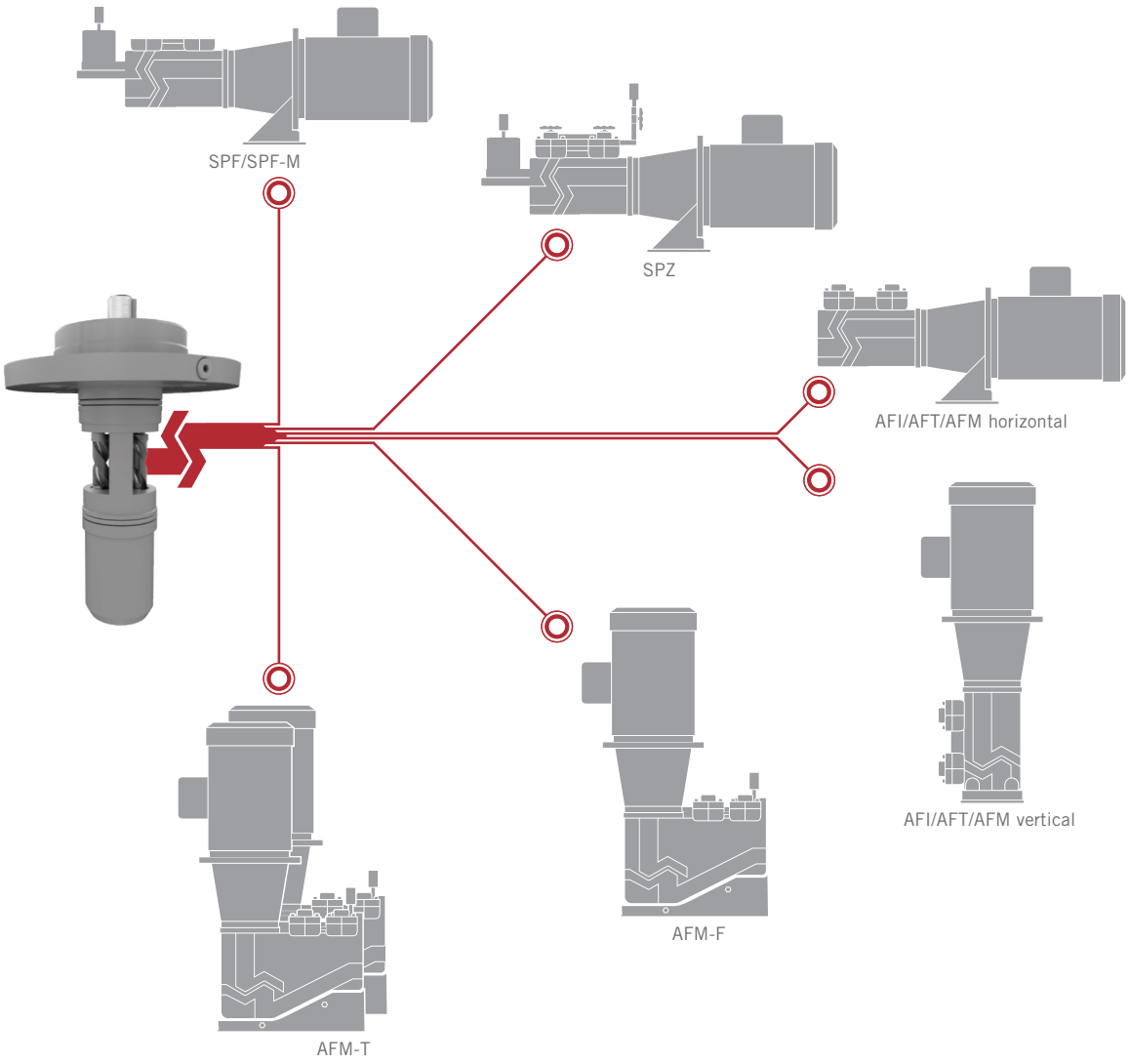

UNTERSCHIEDLICHE INDUSTRIEZWEIGE. GLEICHE ERGEBNISSE.

Die ALLFUEL Einschubeinheit der 2. Generation trägt dazu bei, Ausfallzeiten für Unternehmen vieler Branchen zu reduzieren.

ÖLBEFEUERTE ANWENDUNGEN



- Transfer- und Zirkulationspumpen
- Booster- und Brennerbetriebspumpen

MARINETECHNIK



- Zubringer- und Zirkulationspumpen für Kraft- und Schmierstoffe

TANKANLAGEN-ENGINEERING

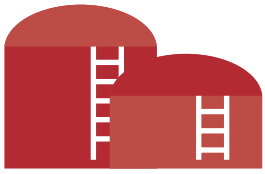

- Zubringer- und Tankentwässerungspumpen

INDUSTRIELLE ANWENDUNGEN

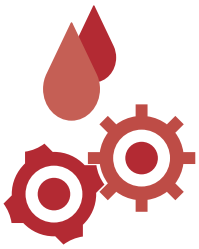

- Transferpumpen für alle schmierenden Flüssigkeiten
- Schmierpumpen für Getriebegehäuse, Motoren und hydraulische Anlagen

DIE ZUKUNFT DER PUMPENSYSTEME.

ALLFUEL Einschubeinheiten der 2. Generation verändern die Sichtweise der Menschen hinsichtlich der Wartung von Pumpensystemen.

AUSFALLZEITEN VERRINGERN.

Die vormontierte einteilige Einschubeinheit kann in einem Drittel der Zeit eingebaut oder entfernt werden. Das vereinfacht die Wartung Ihrer Pumpen und hält die Leistung Ihres Systems dauerhaft auf höchstem Niveau.

AUF LANGLEBIGKEIT AUSGELEGT.

Der einfache Einbau ist erst der Anfang; aufgrund der hohen Bauteilqualität zeichnen sich ALLFUEL Einschubeinheiten der 2. Generation durch ihre Langlebigkeit aus.

EIN DESIGN PASST FÜR ALLE.

Die ALLFUEL Einschubeinheit der 2. Generation passt in alle Gehäuse jeder vorhandenen SPF oder ALLFUEL der 1. Pumpengeneration. Alle neuen Pumpen sind ab Werk damit ausgestattet.

EINE INNOVATION, DEREN ZEIT GEKOMMEN IST.

Mit neuen Regulierungen, steigenden Nachfragen und einem zunehmenden Bedarf an Kompatibilität verbinden ALLFUEL Einschubeinheiten der 2. Generation Komfort, Leistung und Effizienz - alles, was Sie heute mehr denn je benötigen.

GESAMTLÖSUNGEN NEU DEFINIERT

CIRCOR unterhält regionale Ingenieurbüros und Produktionsanlagen sowie ein globales Händlernetzwerk, um Sie überall auf der Welt und rund um die Uhr zu unterstützen.

- Hauptunternehmenssitz
- Hauptbüros für Marinetechnik
- Regionale Support-Einrichtungen für Produktion und Entwicklung
- Globales Händlernetzwerk

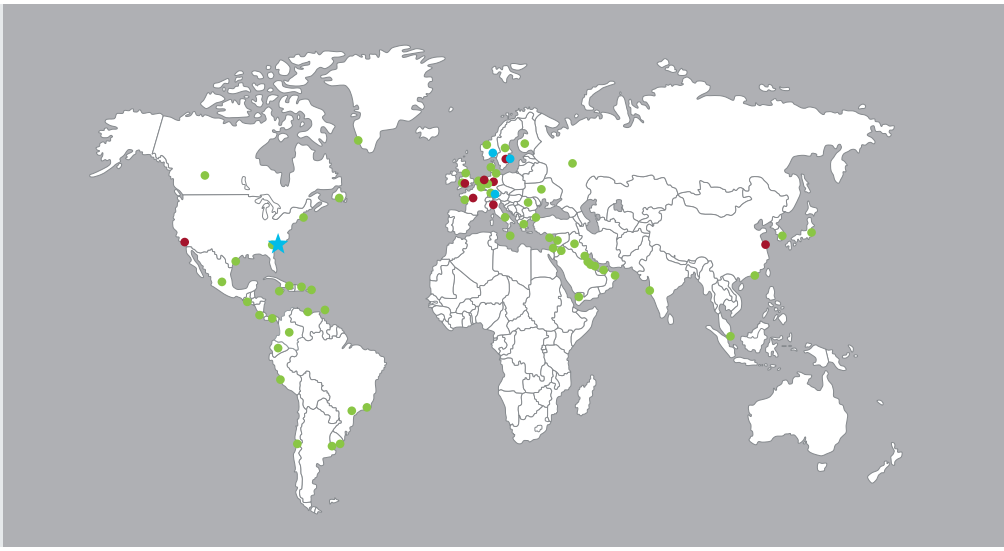



CIRCOR is a market-leading, global provider of integrated flow control solutions, specializing in the manufacture of highly engineered valves, instrumentation, pumps, pipeline products and services, and associated products, for critical and sever service applications in the oil and gas, power generation, industrial, process, maritime, aerospace, and defense industries.

Excellence in Flow Control

Asia | Europe | Middle East | North America | South America

SES International B.V.
Sluisstraat 12 Delden,
NL-7491GA Netherlands
+31 74 377 7300

CIRCOR
1710 Airport Rd
Monroe, NC 28110
USA

Warren Pumps LLC
82 Bridges Avenue
P.O. Box 969
Warren, MA 01083-0969
USA
+1(413) 436-7711

Allweiler India Pvt. Ltd.
CIRCOR
Plot No. 1, 22, 23, 653/1,
Somnath Co-op.
Indl. Soc. Ltd.,
Somnath-Kachigam Road,
Daman, 396 210. India

CIRCOR | ALLWEILER®

circorpt.com

CIRCOR und ALLWEILER sind eingetragene Warenzeichen der CIRCOR International oder ihrer Niederlassungen in den Vereinigten Staaten und/oder in anderen Ländern. ©2018, CIRCOR International. Alle Rechte vorbehalten. DE-CIR013-022991-3/18